שלט 1:

י. סופר מערכות חשמל בע"מ
תעשייה אווירית לישראל בע"מ לוח כח ומ"א שתי הזנות מוזן מלוח חשמל ראשי קומתי EA8 בכבל- 4X70 NA2XY+35CU\PVC
תאריך ייצור: 05\25 מס' עבודה: P15
הלוח יוצר בהתאם לת"י 61439-2
משקל משוער: 270 KG

שלט 2:

מ"ז ראשי מאחורי הדלת

שלט 3:

תיק תכניות מאחורי הדלת

שלט 4:

זהירות!
הלוח מוזן מ 4 מקורות הזנה שונים
בלוח קיימים שדות במתחים ותדרים שונים

	תאור	מידע כללי
מבנה לוח	מסד (מבנה)	IEC - 62208
	צבע	RAL-7035
	תוצרת	TAMHASH
	דגם	T4P-M
	סוג מעטפת	לוח עמדות סגור
	דלתות	כן
	פנלים	כן
	מידור	FORM 2B
	מידה כללית HxWxD	2150x2200x400 mm
	משקל מוערך	270 KG
התקנה	דרגת הגנה	IP20
	שימוש	פנימי
	סוג לוח	קבוע
	הגנה מפני פגיעות מכניות	IK10
	אמצעי הגנה מפני חישמול	ישיר + עקיף
	מפעילים	מיומנים בלבד
נתונים טכניים	מקדם העמסה חישוב	1
	תנאי סביבה	רגילים
	טמפ. סביבה	35°C
	זרם קצר צפוי Icp	15KA
	יכולת עמידה בזרם מותנה Icc	10KA
	זרם של הלוח InA	130A
	מתח הפעלה Uc	400VAC
	מתח פיקוד Us	230\24VAC
	תדר Fn	400\50 HZ
	שיטת הארקה	TNS
	סוג חיבור קבוע \ נשלף	F\F\F
	סביבת עבודה EMC	תעשייתי A
	מתח הבדד Ui	440V
	מתח הלם Uimp	4 kV
	דרגת זיהום	3
	הגנה מז"ק SCPD	בתוך הלוח

AS MADE	עדכון 3	עדכון 2	עדכון 1	אישור	שרטט	תכנן	פעולה	מס' דף	שם העבודה	התעשייה אווירית לישראל בע"מ
איגור		איגור	איגור		איגור		שם	1 מתוך 17	שם המזמין	י.סופר מערכות חשמל בע"מ
01/07/25		01/07/25	13.05.25		08/05/25		תאריך	מס' פרויקט P15	שם הלוח	לוח כח ומ"א שתי הזנות לוח מבנה 118

מכון התקנים הישראלי
לוח יוצר בהתאם לת"י 61439-2

י. סופר
מערכות חשמל בע"מ
הצורן 4 נתניה מיקוד 4250604
טל: 09-8855105 פקס: 09-8855106
E-MAIL: info@yoso.co.il

C:\Users\י.סופר מפעל לוחות\My Documents\AcadE 2026\AeData\Proj\תעשייה האווירית\118לוח מבנה\01.dwg

QTY	CATALOG	MFG	DESCRIPTION
5	F204 A-40/0.03	ABB	Residual Current Circuit Breaker - 4P - Type A - 30 mA - 40 A A TYPE - FOR ALTERNATING CURRENT INTERRUPTING CAPACITY: 10kA, DIN RAIL MOUNTING
2	F204 A-63/0.03	ABB	Residual Current Circuit Breaker - 4P - Type A - 300 mA - 63 A A TYPE - FOR ALTERNATING CURRENT INTERRUPTING CAPACITY: 10kA, DIN RAIL MOUNTING
3	MS116-6.3	ABB	MS116-6.3 Manual Motor Starter 4.0 ... 6.3 A 480Y/277VAC, INTERRUPTING CAPACITY: 50kA, DIN RAIL MOUNTING
2	S 201M-C 6	ABB	S200 MINIATURE CIRCUIT BREAKER, PRO M COMPACT 480Y/277VAC, INTERRUPTING CAPACITY: 10kA, DIN RAIL MOUNTING
10	S 201M-C 10	ABB	S200 MINIATURE CIRCUIT BREAKER, PRO M COMPACT 480Y/277VAC, INTERRUPTING CAPACITY: 10kA, DIN RAIL MOUNTING
24	S 201M-C 16	ABB	S200 MINIATURE CIRCUIT BREAKER, PRO M COMPACT 480Y/277VAC, INTERRUPTING CAPACITY: 10kA, DIN RAIL MOUNTING
18	S 201M-C 20	ABB	S200 MINIATURE CIRCUIT BREAKER, PRO M COMPACT 480Y/277VAC, INTERRUPTING CAPACITY: 10kA, DIN RAIL MOUNTING
1	S 201M-C 25	ABB	S200 MINIATURE CIRCUIT BREAKER, PRO M COMPACT 480Y/277VAC, INTERRUPTING CAPACITY: 10kA, DIN RAIL MOUNTING
4	S 201M-C 50	ABB	S200 MINIATURE CIRCUIT BREAKER, PRO M COMPACT 480Y/277VAC, INTERRUPTING CAPACITY: 10kA, DIN RAIL MOUNTING
7	S 203M-C 6	ABB	S200 MINIATURE CIRCUIT BREAKER, PRO M COMPACT 480Y/277VAC, INTERRUPTING CAPACITY: 10kA, DIN RAIL MOUNTING
15	S 203M-C 16	ABB	S200 MINIATURE CIRCUIT BREAKER, PRO M COMPACT 480Y/277VAC, INTERRUPTING CAPACITY: 10kA, DIN RAIL MOUNTING
2	S 203M-C 25	ABB	S200 MINIATURE CIRCUIT BREAKER, PRO M COMPACT 480Y/277VAC, INTERRUPTING CAPACITY: 10kA, DIN RAIL MOUNTING
2	S 203M-C 32	ABB	S200 MINIATURE CIRCUIT BREAKER, PRO M COMPACT 480Y/277VAC, INTERRUPTING CAPACITY: 10kA, DIN RAIL MOUNTING
3	S 203M-C 40	ABB	S200 MINIATURE CIRCUIT BREAKER, PRO M COMPACT 480Y/277VAC, INTERRUPTING CAPACITY: 10kA, DIN RAIL MOUNTING
4	S 203M-C 63	ABB	S200 MINIATURE CIRCUIT BREAKER, PRO M COMPACT 480Y/277VAC, INTERRUPTING CAPACITY: 10kA, DIN RAIL MOUNTING
7	SOR XT1...XT4	ABB	SHUNT OPENING RELEASE 220...240V AC-220...250V DC XT1..XT4 THEIR FUNCTION IS LINKED TO THE ASSEMBLY POSITION ON THE CB
1	XT1C 160 TMD-25A	ABB	C.BREAKER TMAX XT1C 160 FIXED THREE-POLE WITH FRONT TERMINALS AND THERMOMAGNETIC RELEASE TMD R 25-450 A 25kA BREAKING CAPACITY AT 380/415VAC 50/60Hz
1	XT1C 160 TMD-25A	ABB	C.BREAKER TMAX XT1C 160 FIXED THREE-POLE WITH FRONT TERMINALS AND THERMOMAGNETIC RELEASE TMD R 25-450 A 25kA BREAKING CAPACITY AT 380/415VAC 50/60Hz
	SOR XT1...XT4	ABB	SHUNT OPENING RELEASE 220...240V AC-220...250V DC XT1..XT4 THEIR FUNCTION IS LINKED TO THE ASSEMBLY POSITION ON THE CB
2	XT1C 160 TMD-50A	ABB	C.BREAKER TMAX XT1C 160 FIXED THREE-POLE WITH FRONT TERMINALS AND THERMOMAGNETIC RELEASE TMD R 50-500 A 25kA BREAKING CAPACITY AT 380/415VAC 50/60Hz

QTY	CATALOG	MFG	DESCRIPTION
	SOR XT1...XT4	ABB	SHUNT OPENING RELEASE 220...240V AC-220...250V DC XT1..XT4 THEIR FUNCTION IS LINKED TO THE ASSEMBLY POSITION ON THE CB
3	XT1C 160 TMD-63A	ABB	C.BREAKER TMAX XT1C 160 FIXED THREE-POLE WITH FRONT TERMINALS AND THERMOMAGNETIC RELEASE TMD R 63-630 A 25kA BREAKING CAPACITY AT 380/415VAC 50/60Hz
	SOR XT1...XT4	ABB	SHUNT OPENING RELEASE 220...240V AC-220...250V DC XT1..XT4 THEIR FUNCTION IS LINKED TO THE ASSEMBLY POSITION ON THE CB
2	XT1C 160 TMD-100A	ABB	C.BREAKER TMAX XT1C 160 FIXED THREE-POLE WITH FRONT TERMINALS AND THERMOMAGNETIC RELEASE TMD R100-1000 A 25kA BREAKING CAPACITY AT 380/415VAC 50/60Hz
1	XT1C 160 TMD-100A	ABB	C.BREAKER TMAX XT1C 160 FIXED THREE-POLE WITH FRONT TERMINALS AND THERMOMAGNETIC RELEASE TMD R100-1000 A 25kA BREAKING CAPACITY AT 380/415VAC 50/60Hz
	SOR XT1...XT4	ABB	SHUNT OPENING RELEASE 220...240V AC-220...250V DC XT1..XT4 THEIR FUNCTION IS LINKED TO THE ASSEMBLY POSITION ON THE CB
3	XT2N 160 LS/I	ABB	C.BREAKER TMAX XT2N 160 FIXED FOUR-POLE WITH FRONT TERMINALS AND SOLID-STATE RELEASE IN AC EKIP DIP LS/I R 160 A 36kA BREAKING CAPACITY AT 380/415VAC 50/60Hz
2	EPN520	HAGER	Latching relay 2NO 230V
1	RU4S-A220	IDEC	PLUG-IN MINIATURE RELAY, SWITCH VOLTAGE (MIN/MAX): 12/250VAC/DC, Ith=3A, PLUG-IN TYPE, USE WITH RYF-14BE SOCKET
1	IRLA01S	GIC	Isolated Relay Output Module with One channel, 1C/O, 8A
1	IRLA02S	GIC	Isolated Relay Output Module with One channel, 2C/O, 8A
1	IRLA04S	GIC	Isolated Relay Output Module with One channel, 4C/O, 8A
2	67DDT9	VALISH-GIC	110 - 240 VAC, Digital Time Switch - Pulse, 1 C/O
1	MC-40A	LS-BECHOR	CONTACTOR FOR MOTOR IN CATEGORY AC-3, 230VAC 50/60Hz, 1 NO +NC CONTACTS 18.5 kW / 400 V AC (AC-3)
1	MC-100A	LS-BECHOR	CONTACTOR FOR MOTOR IN CATEGORY AC-3, 230VAC 50/60Hz, 55kW AT 380-415VAC AND 660-690VAC 50/60Hz

צבע שלטים

שדה	צבע רקע	צבע כיתוב
230VAV50HZ	לבן	שחור
110VAC50HZ	לבן	ירוק
115VAC400HZ	לבן	כחול
28VDC	לבן	אדום

סטנדרט צבעי חוטים

מערכת	רקע	צבע	
		בידוד גיד	מהדק
230/400V	פזה	חום	אפור
	N	כחול	כחול
12VAC-48VAC	פזה	כחול	כתום\אדום
	N	אפור	כתום\אדום
12VDC-48VDC	+	כתום\אדום	כתום\לבן
	-	כתום\לבן	כתום\לבן
בקרה	-	כתום	כתום
הארקה	-	צהוב\ירוק	צהוב\ירוק

AS MADE	עדכון 3	עדכון 2	עדכון 1	אישור	שרטט	תכנן	פעולה	מס' דף	2 מתוך 17	שם העבודה: התעשייה אווירית לישראל בע"מ
איגור		איגור	איגור		איגור		שם	מס' פרויקט	P15	שם המזמין: י.סופר מערכות חשמל בע"מ
01/07/25		01/07/25	13.05.25		08/05/25		תאריך			שם הלוח: לוח כח ומ"א שתי הזנות לוח מבנה 118

מכון התקנים הישראלי
לוח יוצר בהתאם לת"י 61439-2

י. סופר
מערכות חשמל בע"מ
הצורן 4 נתניה מיקוד 4250604
טל: 09-8855105 פקס: 09-8855106
E-MAIL: info@yoso.co.il

C:\Users\י.סופר מפעל לוחות\My Documents\AcadE 2026\AeData\Proj\תעשייה האווירית\לוח מבנה 118\02.dwg

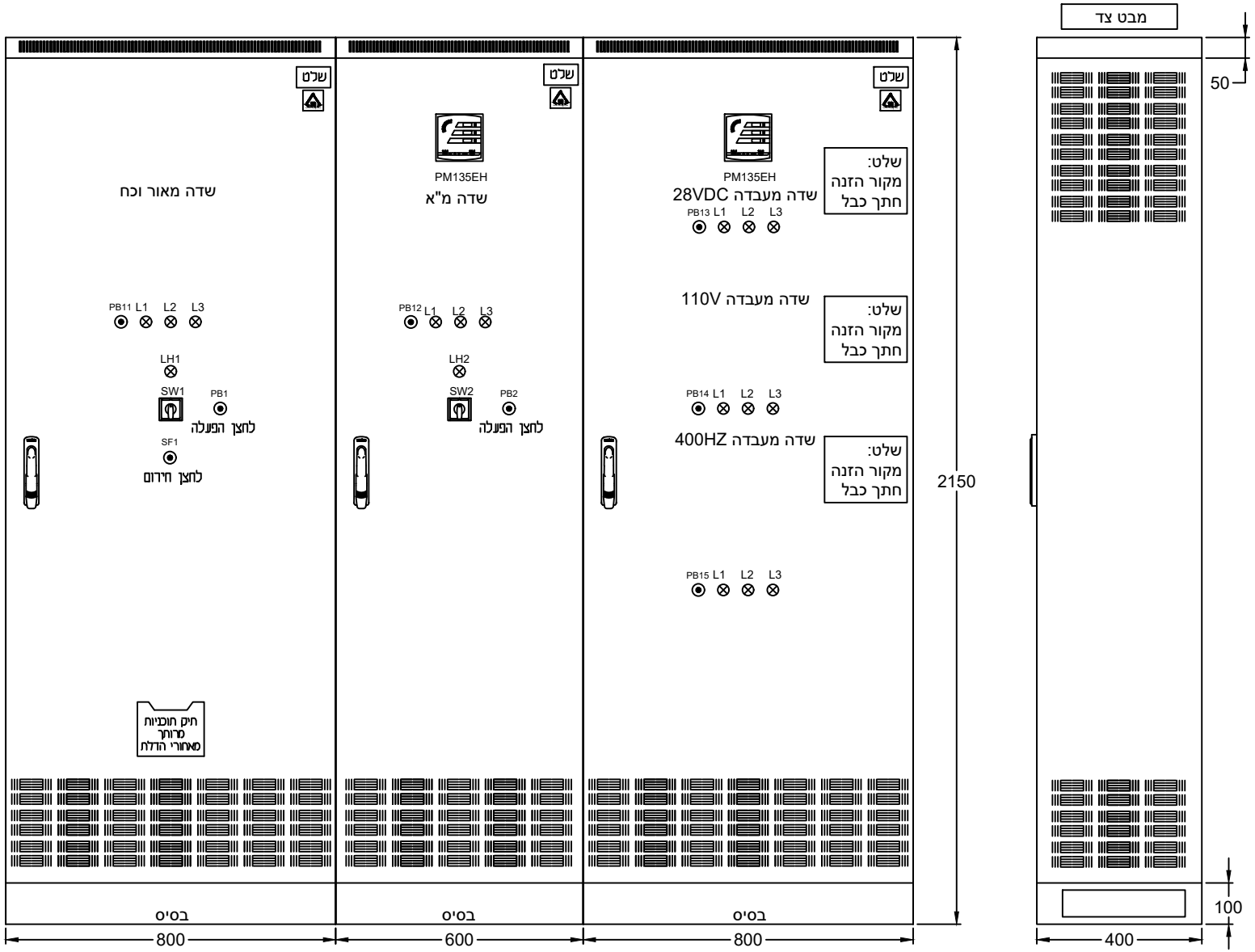

AS MADE	עדכון 3	עדכון 2	עדכון 1	אישור	שרטט	תכנן	פעולה	מס' דף	שם העבודה	התעשייה אווירית לישראל בע"מ	
איגור		איגור	איגור		איגור		שם	3 מתוך 17	שם המזמין	י.סופר מערכות חשמל בע"מ	
01/07/25		01/07/25	13.05.25		08/05/25		תאריך	מס' פרויקט P15	שם הלוח	לוח כח ומ"א שתי הזנות לוח מבנה 118	

מכון התקנים הישראלי
לוח יוצר בהתאם לת"י 61439-2

י. סופר
מערכות חשמל בע"מ
הצורן 4 נתניה מיקוד 4250604
טל: 09-8855105 פקס: 09-8855106
E-MAIL: info@yoso.co.il

C:\Users\י.סופר מפעל לוחות\My Documents\AcadE 2026\AeData\Proj\התעשייה האווירית\118לוח מבנה\03.dwg

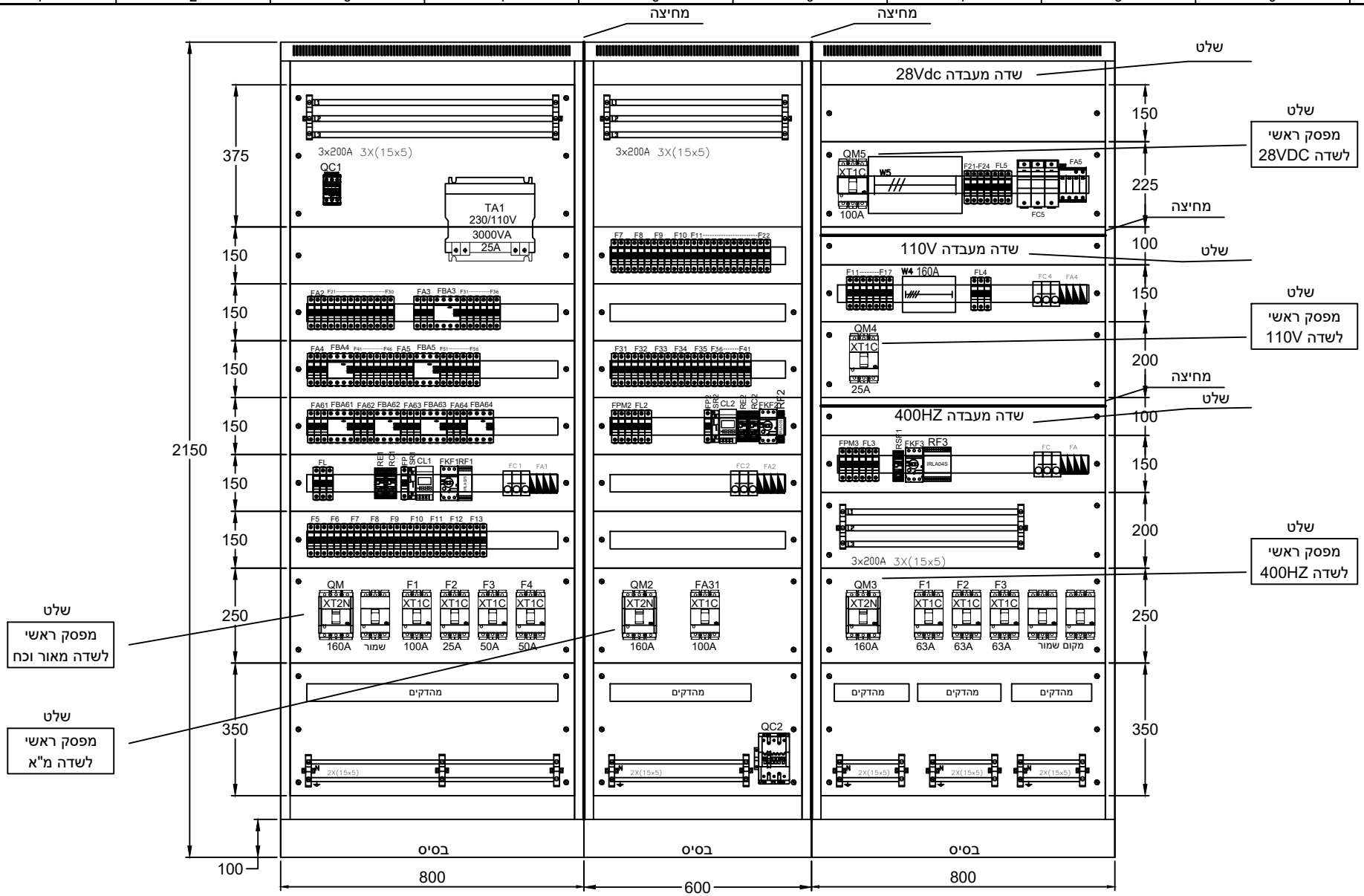

AS MADE	עדכון 3	עדכון 2	עדכון 1	אישור	שרטט	תכנן	פעולה	מס' דף	שם העבודה	התעשייה אווירית לישראל בע"מ
איגור		איגור	איגור		איגור		שם	4 מתוך 17	שם המזמין	י.סופר מערכות חשמל בע"מ
01/07/25		01/07/25	13.05.25		08/05/25		תאריך	מס' פרויקט P15	שם הלוח	לוח כח ומ"א שתי הזנות לוח מבנה 118

מכון התקנים הישראלי
לוח יוצר בהתאם לת"י 61439-2

י. סופר
מערכות חשמל בע"מ
הצורן 4 נתניה מיקוד 4250604
טל: 09-8855105 פקס: 09-8855106
E-MAIL: info@yoso.co.il

C:\Users\י.סופר מפעל לוחות\My Documents\AcadE 2026\AeData\Proj\תעשייה האווירית\118לוח מבנה\04.dwg

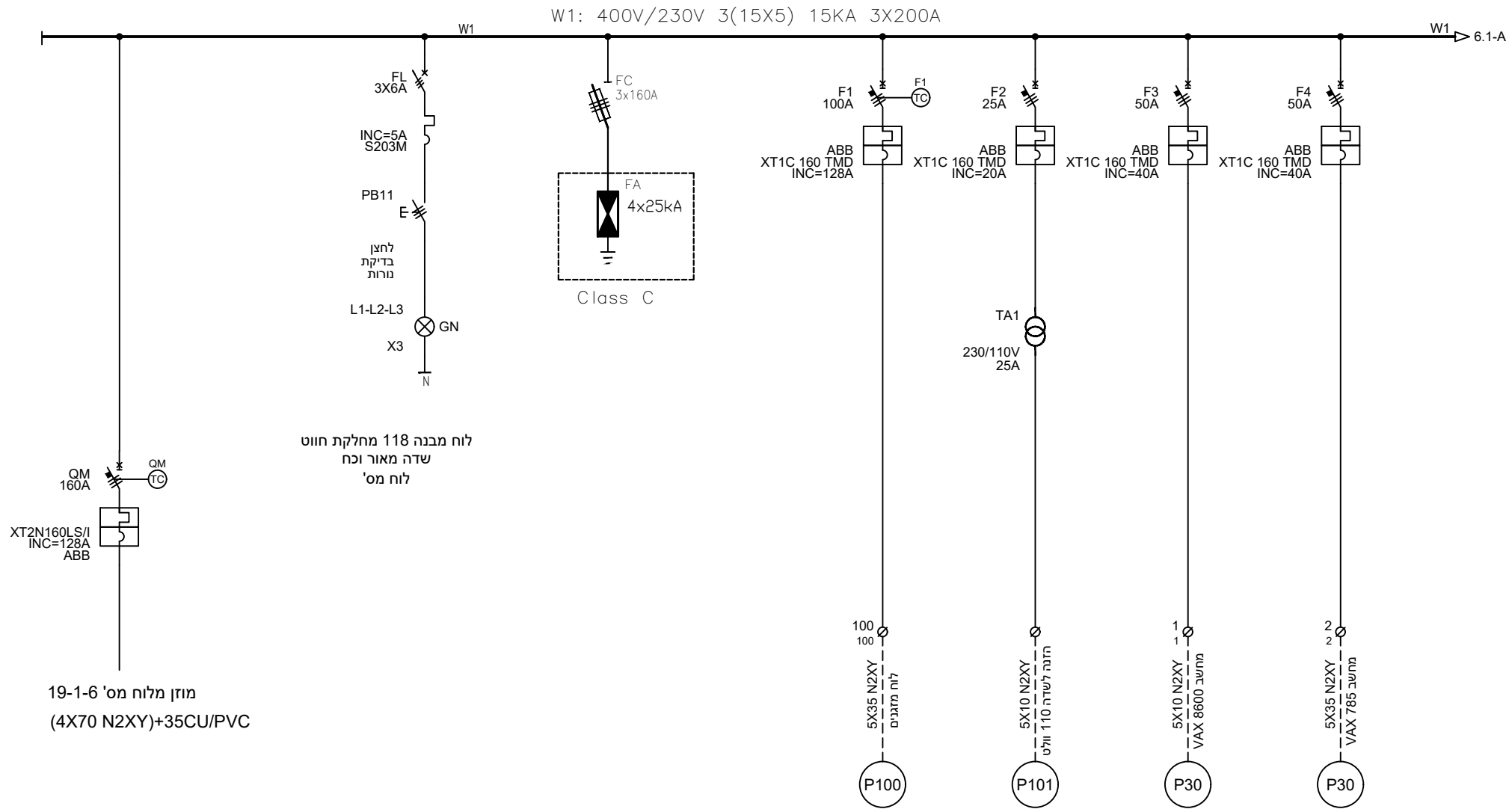

AS MADE	עדכון 3	עדכון 2	עדכון 1	אישור	שרטט	תכנן	פעולה	מס' דף	שם העבודה	התעשייה אווירית לישראל בע"מ		
איגור		איגור	איגור		איגור		שם	5 מתוך 17	שם המזמין	י.סופר מערכות חשמל בע"מ		
01/07/25		01/07/25	13.05.25		08/05/25		תאריך	מס' פרויקט P15	שם הלוח	לוח כח ומ"א שתי הזנות לוח מבנה 118		

מכון התקנים הישראלי
לוח יוצר בהתאם לת"י 61439-2

י. סופר
מערכות חשמל בע"מ
הצורן 4 נתניה מיקוד 4250604
טל: 09-8855105 פקס: 09-8855106
E-MAIL: info@yoso.co.il

C:\Users\י.סופר מפעל לוחות\My Documents\AcadE 2026\AeData\Proj\תעשייה האווירית\118לוח מבנה\05.dwg

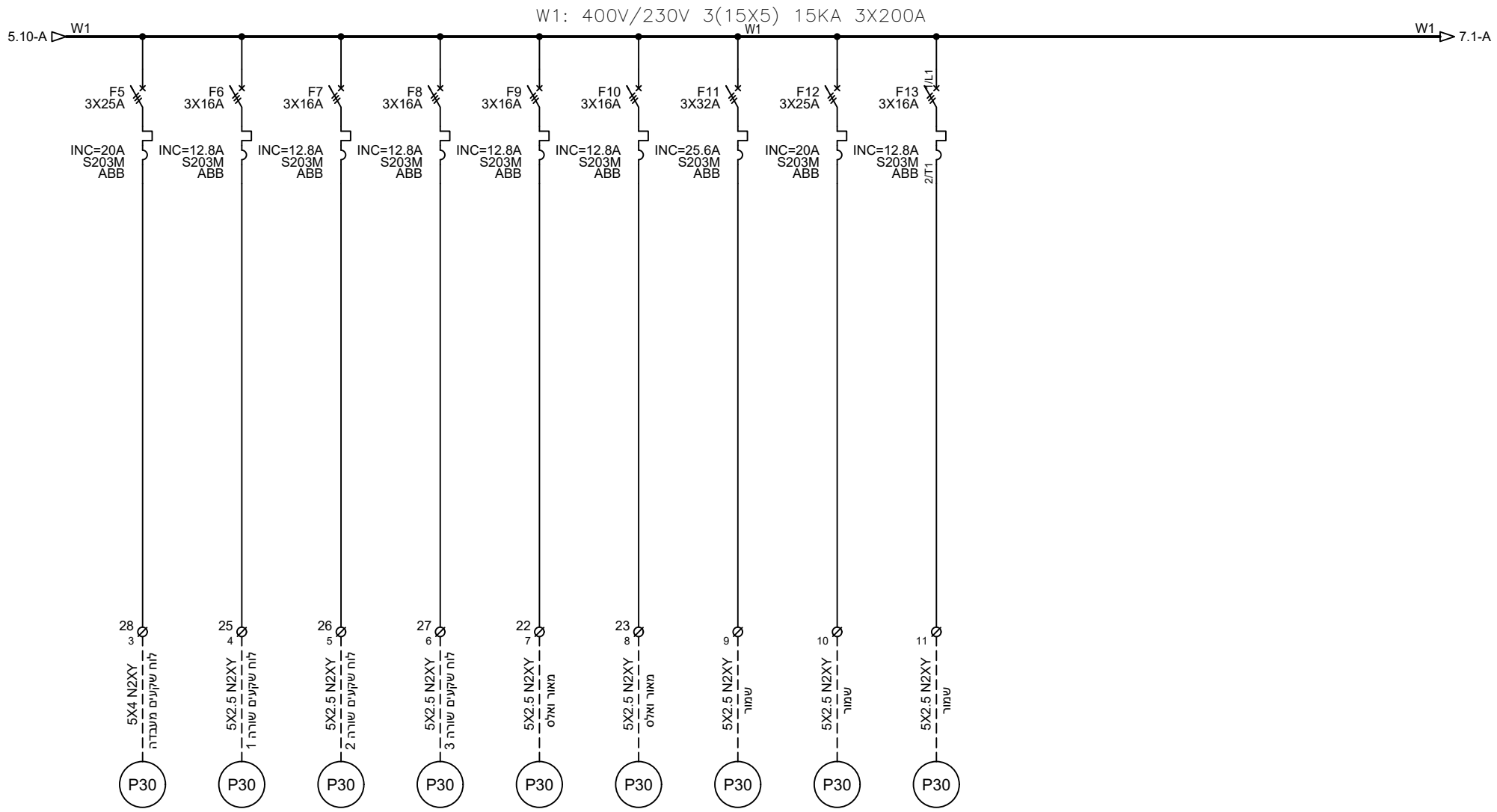

AS MADE	עדכון 3	עדכון 2	עדכון 1	אישור	שרטט	תכנן	פעולה	מס' דף	שם העבודה	התעשייה אווירית לישראל בע"מ
איגור		איגור	איגור		איגור		שם	6 מתוך 17	שם המזמין	י.סופר מערכות חשמל בע"מ
01/07/25		01/07/25	13.05.25		08/05/25		תאריך	מס' פרויקט P15	שם הלוח	לוח כח ומ"א שתי הזנות לוח מבנה 118

מכון התקנים הישראלי
לוח יוצר בהתאם לת"י 61439-2

י. סופר
מערכות חשמל בע"מ
הצורן 4 נתניה מיקוד 4250604
טל: 09-8855105 פקס: 09-8855106
E-MAIL: info@yoso.co.il

C:\Users\י.סופר מפעל לוחות\My Documents\AcadE 2026\AeData\Proj\תעשייה האווירית\118לוח מבנה\06.dwg

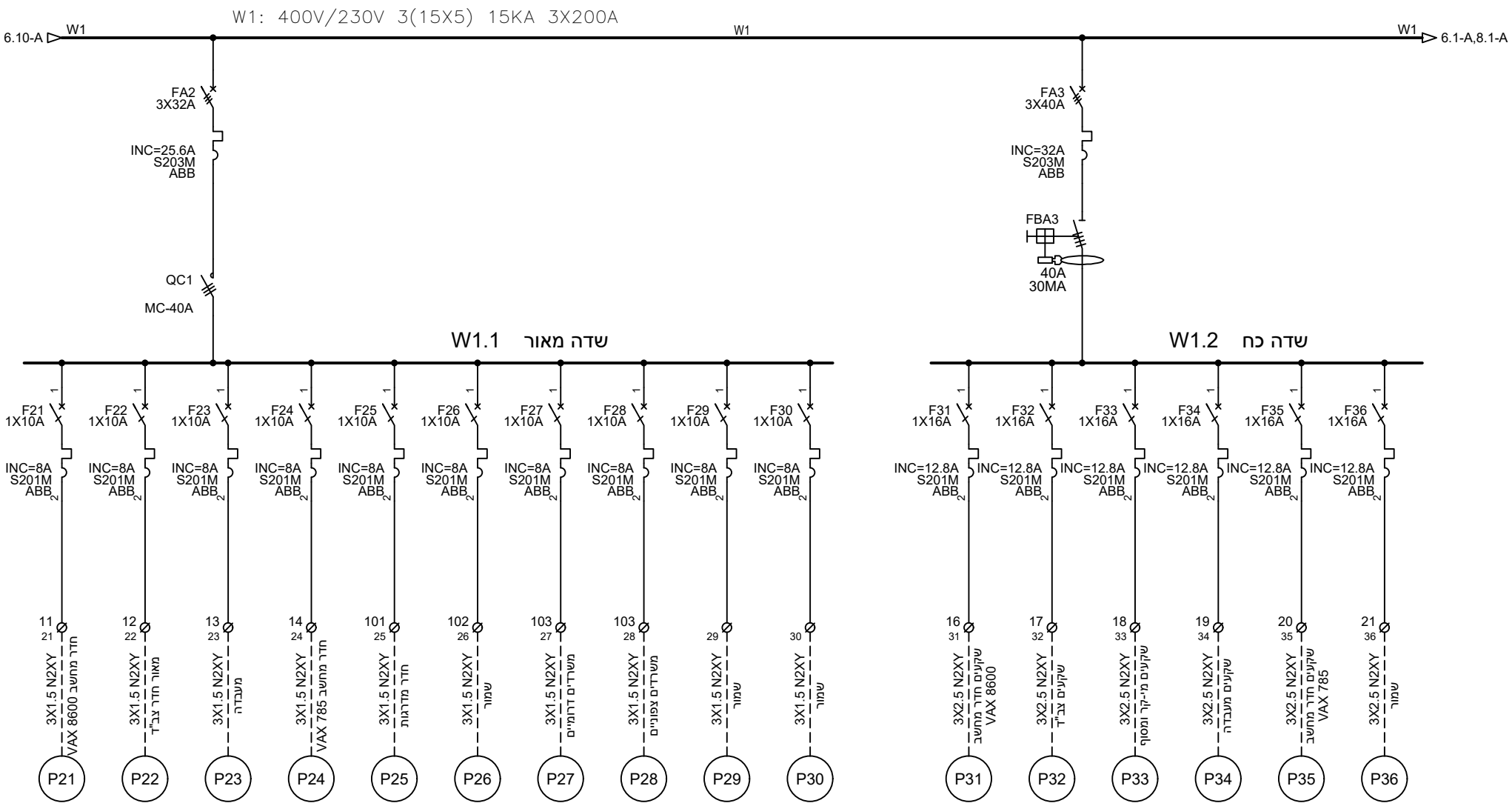

AS MADE	עדכון 3	עדכון 2	עדכון 1	אישור	שרטט	תכנן	פעולה	מס' דף	שם העבודה	התעשייה אווירית לישראל בע"מ
איגור		איגור	איגור		איגור		שם	7 מתוך 17	שם המזמין	י.סופר מערכות חשמל בע"מ
01/07/25		01/07/25	13.05.25		08/05/25		תאריך	מס' פרויקט P15	שם הלוח	לוח כח ומ"א שתי הזנות לוח מבנה 118

מכון התקנים הישראלי
לוח יוצר בהתאם לת"י 61439-2

י. סופר
מערכות חשמל בע"מ
הצורן 4 נתניה מיקוד 4250604
טל: 09-8855105 פקס: 09-8855106
E-MAIL: info@yoso.co.il

C:\Users\י.סופר מפעל לוחות\My Documents\AcadE 2026\AeData\Proj\תעשייה האווירית\118לוח מבנה\07.dwg

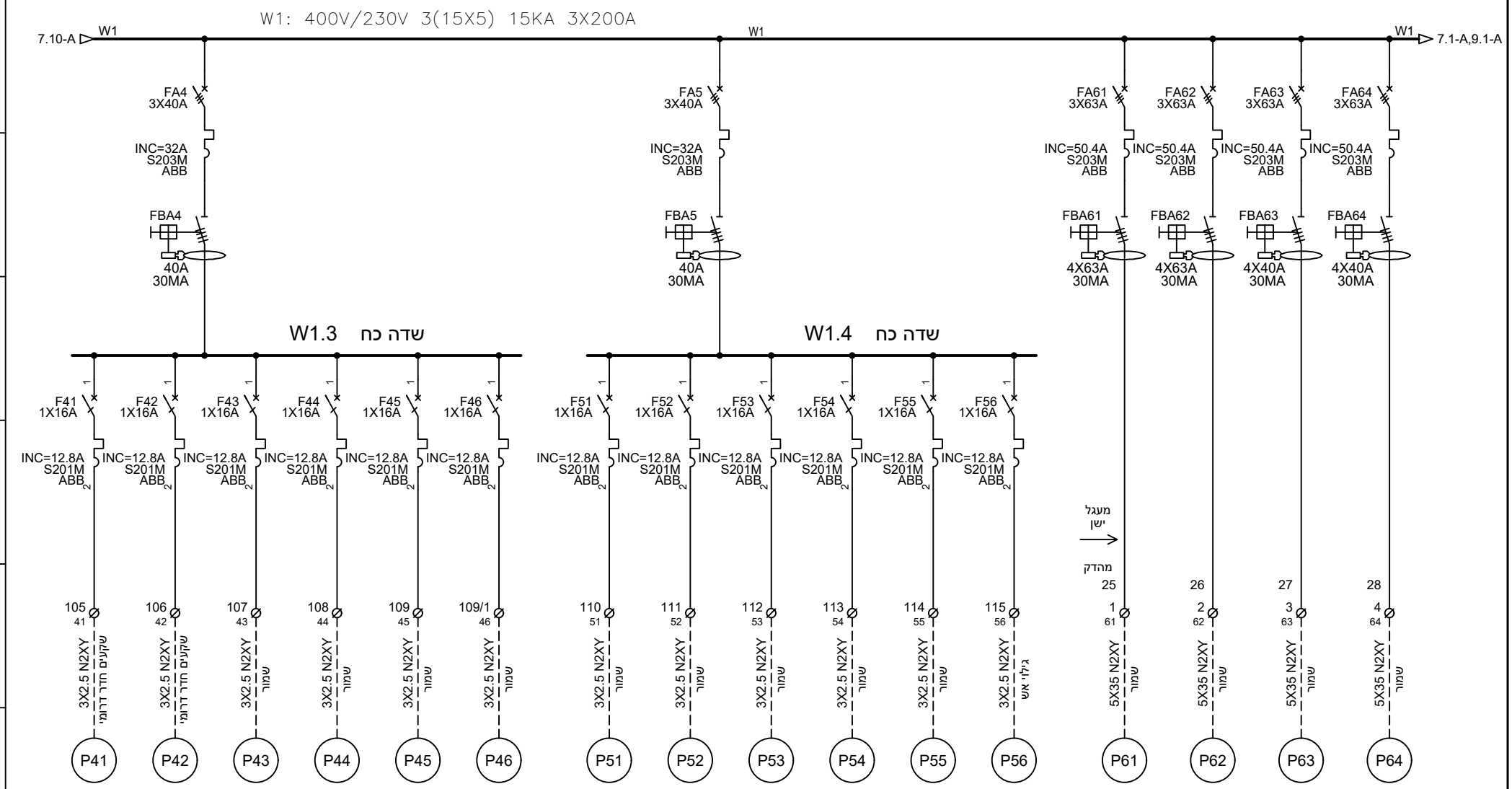

AS MADE	עדכון 3	עדכון 2	עדכון 1	אישור	שרטט	תכנן	פעולה	מס' דף	שם העבודה	התעשייה אווירית לישראל בע"מ	
איגור		איגור	איגור		איגור		שם	8 מתוך 17	שם המזמין	י.סופר מערכות חשמל בע"מ	
01/07/25		01/07/25	13.05.25		08/05/25		תאריך	מס' פרויקט P15	שם הלוח	לוח כח ומ"א שתי הזנות לוח מבנה 118	

מכון התקנים הישראלי
לוח יוצר בהתאם לת"י 61439-2

י. סופר
מערכות חשמל בע"מ
הצורן 4 נתניה מיקוד 4250604
טל: 09-8855105 פקס: 09-8855106
E-MAIL: info@yoso.co.il

C:\Users\יסופר מפעל לוחות\My Documents\AcadE 2026\AeData\Proj\תעשייה האווירית\118לוח מבנה\08.dwg

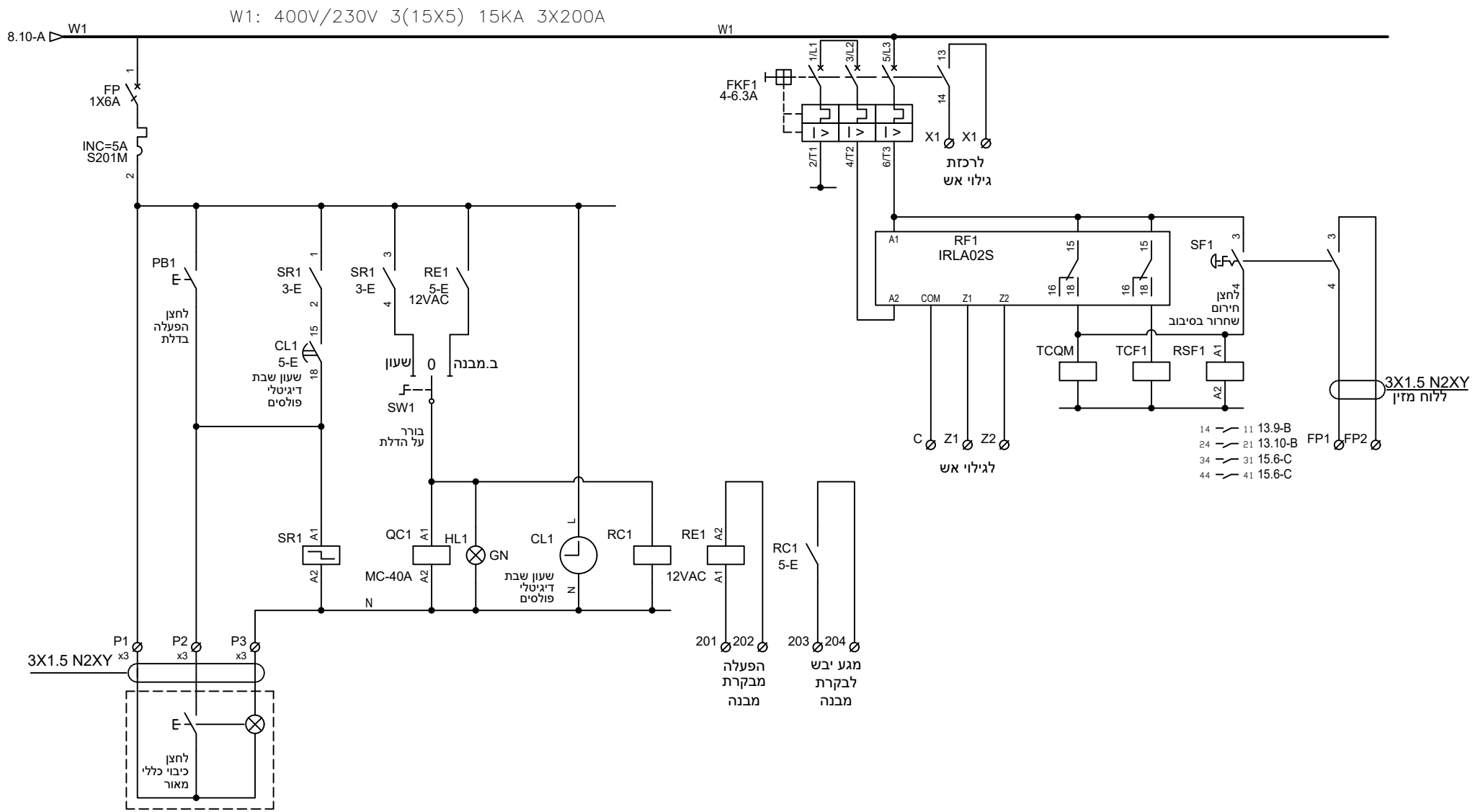

AS MADE	עדכון 3	עדכון 2	עדכון 1	אישור	שרטט	תכנן	פעולה	מס' דף	שם העבודה	התעשייה אווירית לישראל בע"מ
איגור		איגור	איגור		איגור		שם	9 מתוך 17	שם המזמין	י.סופר מערכות חשמל בע"מ
01/07/25		01/07/25	13.05.25		08/05/25		תאריך	מס' פרויקט P15	שם הלוח	לוח כח ומ"א שתי הזנות לוח מבנה 118

מכון התקנים הישראלי
לוח יוצר בהתאם לת"י 61439-2

י. סופר
מערכות חשמל בע"מ
הצורן 4 נתניה מיקוד 4250604
טל: 09-8855105 פקס: 09-8855106
E-MAIL: info@yoso.co.il

C:\Users\י.סופר מפעל לוחות\My Documents\AcadE 2026\AeData\Proj\תעשייה האווירית\118לוח מבנה\09.dwg

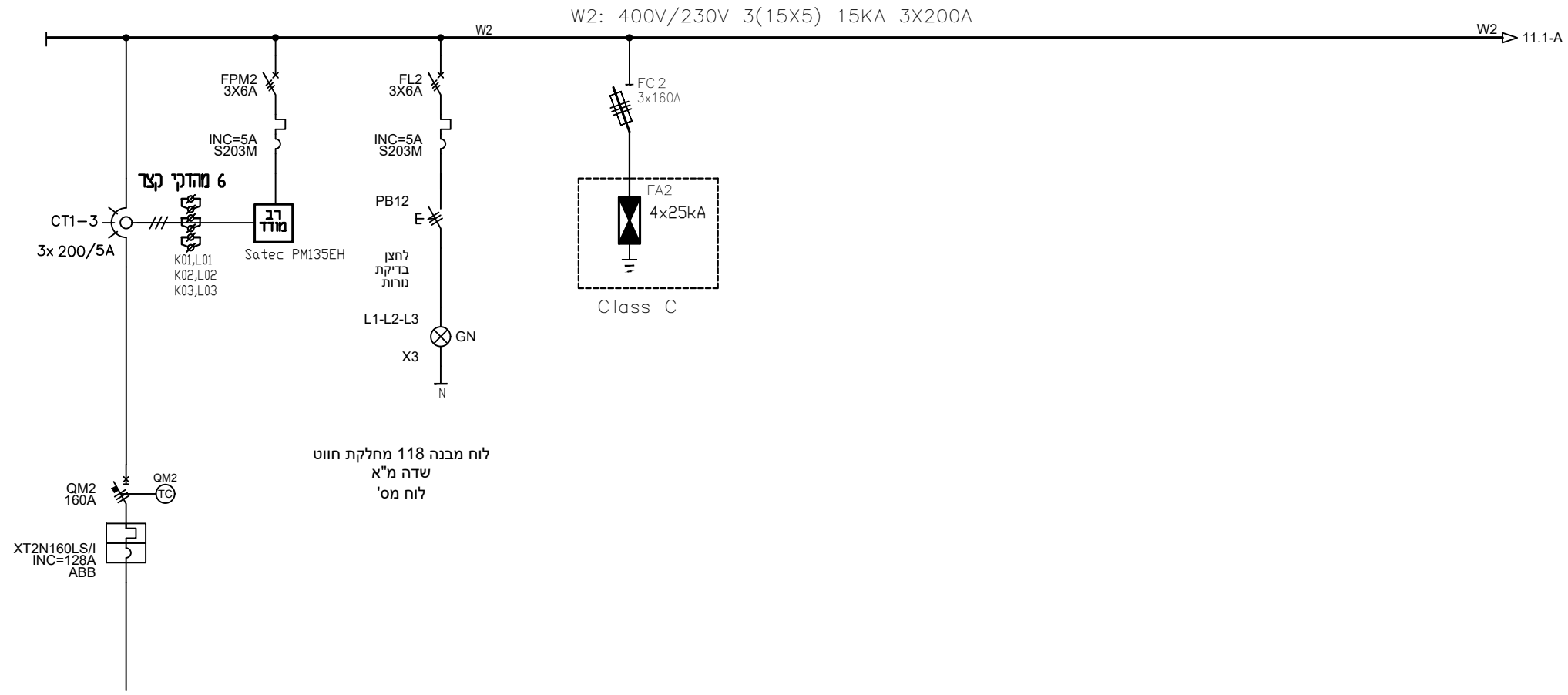

AS MADE	עדכון 3	עדכון 2	עדכון 1	אישור	שרטט	תכנן	פעולה	מס' דף	10 מתוך 17	שם העבודה	התעשייה אווירית לישראל בע"מ	
איגור		איגור	איגור		איגור		שם	מס' פרויקט		שם המזמין	י.סופר מערכות חשמל בע"מ	
01/07/25		01/07/25	13.05.25		08/05/25		תאריך	P15		שם הלוח	לוח כח ומ"א שתי הזנות לוח מבנה 118	

מכון התקנים הישראלי
לוח יוצר בהתאם
לת"י 61439-2

י. סופר
מערכות חשמל בע"מ
הצורן 4 נתניה מיקוד 4250604
טל: 09-8855105 פקס: 09-8855106
E-MAIL: info@yoso.co.il

C:\Users\י.סופר מפעל לוחות\My Documents\AcadE 2026\AeData\Proj\תעשייה האווירית\118לוח מבנה\10.dwg

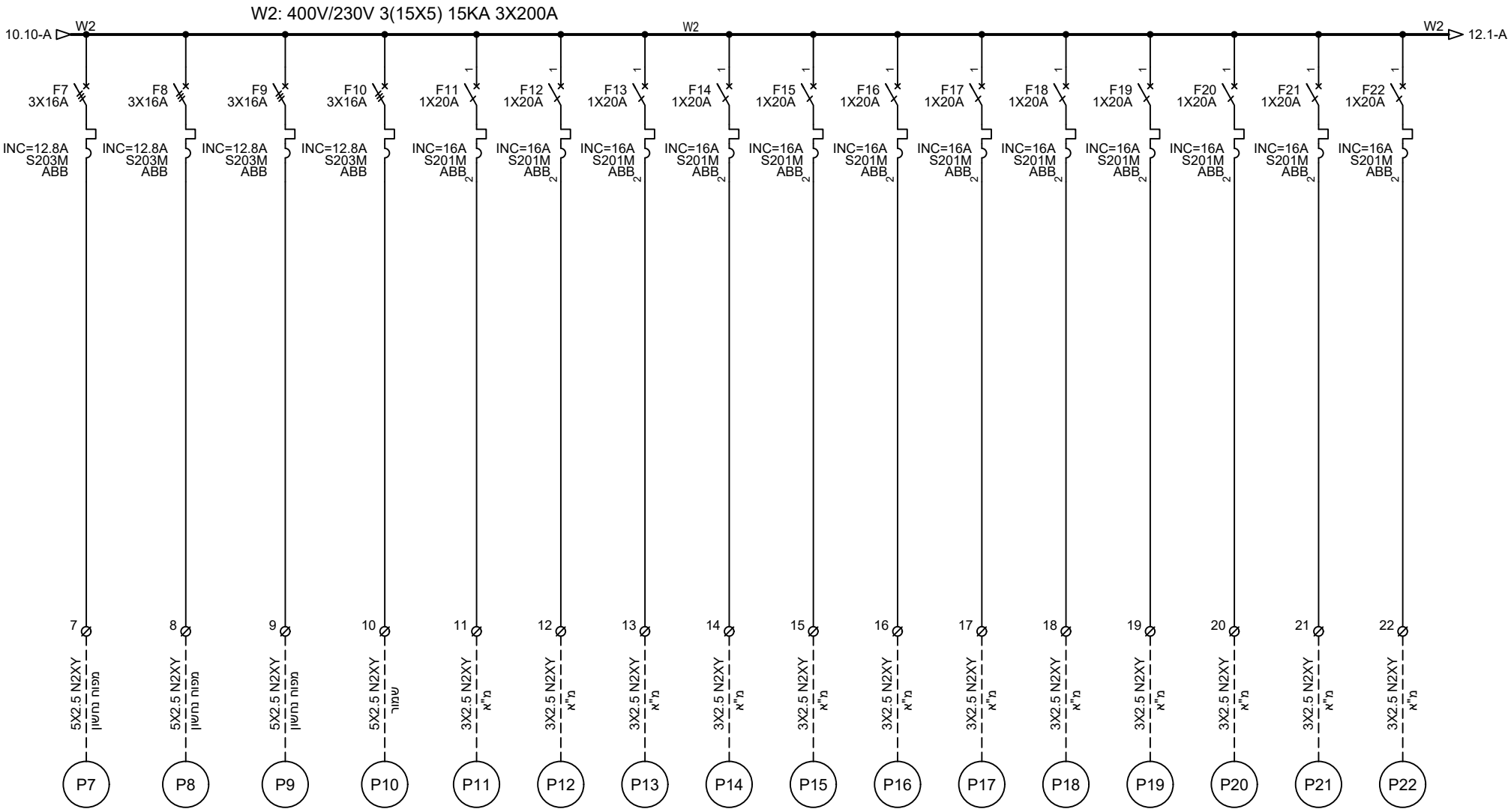

AS MADE	עדכון 3	עדכון 2	עדכון 1	אישור	שרטט	תכנן	פעולה	מס' דף	שם העבודה	התעשייה אווירית לישראל בע"מ	
איגור		איגור	איגור		איגור		שם	11 מתוך 17	שם המזמין	י.סופר מערכות חשמל בע"מ	
01/07/25		01/07/25	13.05.25		08/05/25		תאריך	מס' פרויקט P15	שם הלוח	לוח כח ומ"א שתי הזנות לוח מבנה 118	

מכון התקנים הישראלי
לוח יוצר בהתאם לת"י 61439-2

י. סופר
מערכות חשמל בע"מ
הצורן 4 נתניה מיקוד 4250604
טל: 09-8855105 פקס: 09-8855106
E-MAIL: info@yoso.co.il

C:\Users\י.סופר מפעל לוחות\My Documents\AcadE 2026\AeData\Proj\תעשייה האווירית\118לוח מבנה\11.dwg

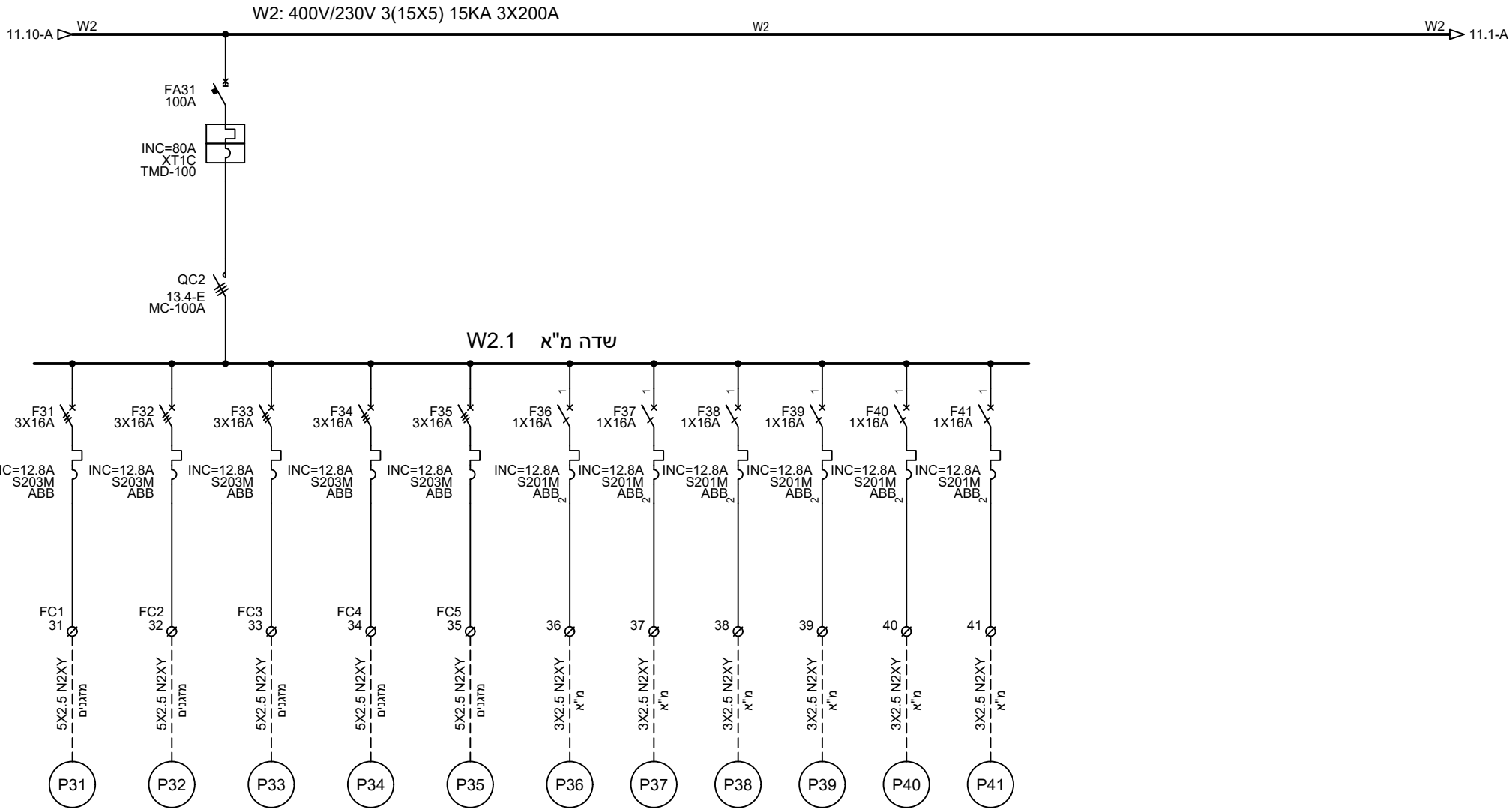

AS MADE	עדכון 3	עדכון 2	עדכון 1	אישור	שרטט	תכנן	פעולה	מס' דף	12 מתוך 17	שם העבודה	התעשייה אווירית לישראל בע"מ
איגור		איגור	איגור		איגור		שם	מס' פרויקט		שם המזמין	י.סופר מערכות חשמל בע"מ
01/07/25		01/07/25	13.05.25		08/05/25		תאריך	P15		שם הלוח	לוח כח ומ"א שתי הזנות לוח מבנה 118

מכון התקנים הישראלי
לוח יוצר בהתאם לת"י 61439-2

י. סופר
מערכות חשמל בע"מ
הצורן 4 נתניה מיקוד 4250604
טל: 09-8855105 פקס: 09-8855106
E-MAIL: info@yoso.co.il

C:\Users\יסופר מפעל לוחות\My Documents\AcadE 2026\AeData\Proj\תעשייה האווירית\118לוח מבנה\12.dwg

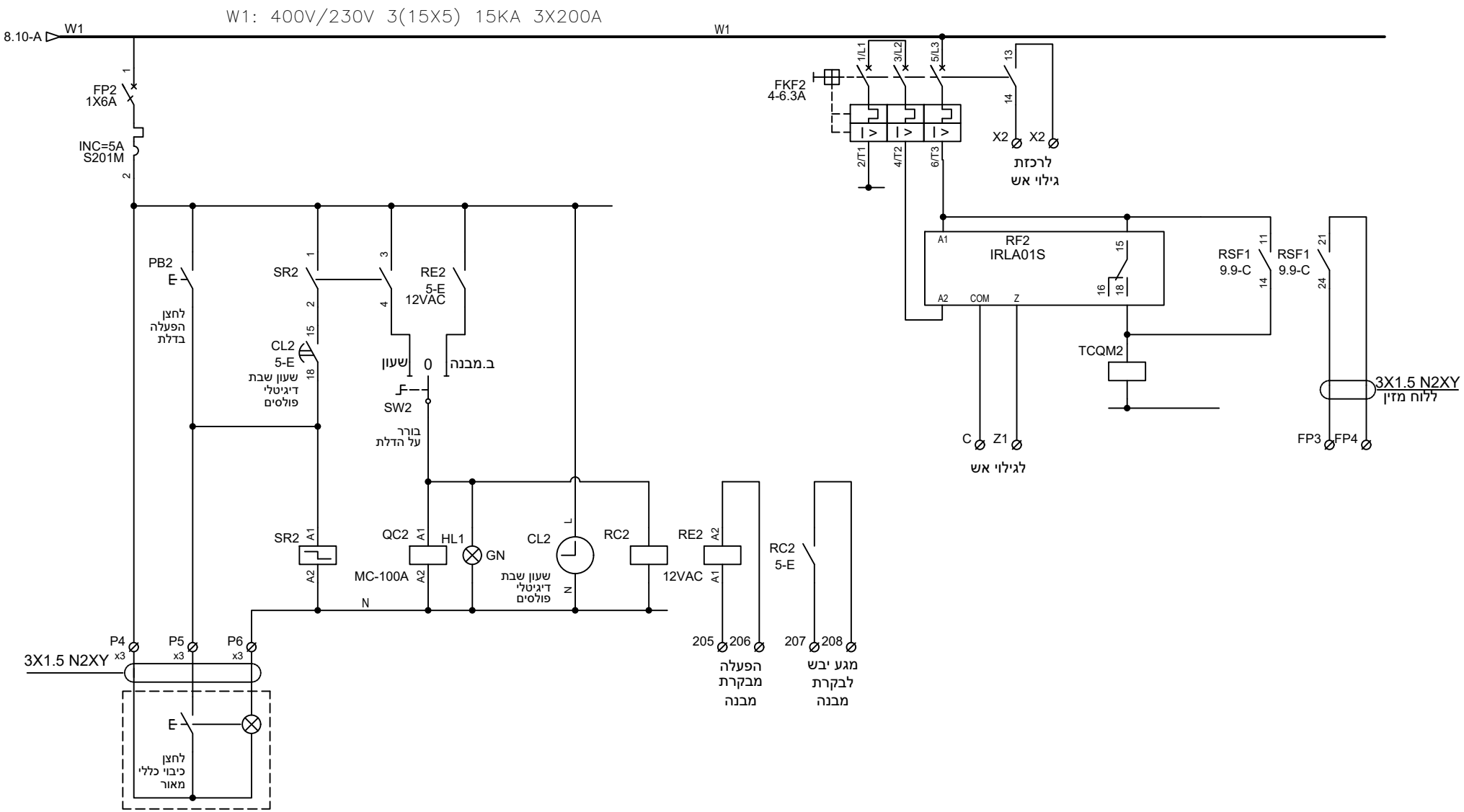

AS MADE	עדכון 3	עדכון 2	עדכון 1	אישור	שרטט	תכנן	פעולה	מס' דף	שם העבודה	התעשייה אווירית לישראל בע"מ	י. סופר מערכות חשמל בע"מ
איגור		איגור	איגור		איגור		שם	13 מתוך 17	שם המזמין	י.סופר מערכות חשמל בע"מ	הצורן 4 נתניה מיקוד 4250604
01/07/25		01/07/25	13.05.25		08/05/25		תאריך	מס' פרויקט P15	שם הלוח	לוח כח ומ"א שתי הזנות לוח מבנה 118	טל: 09-8855105 פקס: 09-8855106 E-MAIL: info@yoso.co.il

מכון התקנים הישראלי
לוח יוצר בהתאם לת"י 61439-2

C:\Users\י.סופר מפעל לוחות\My Documents\AcadE 2026\AeData\Proj\118לוח מבנה \תעשייה האווירית\13.dwg

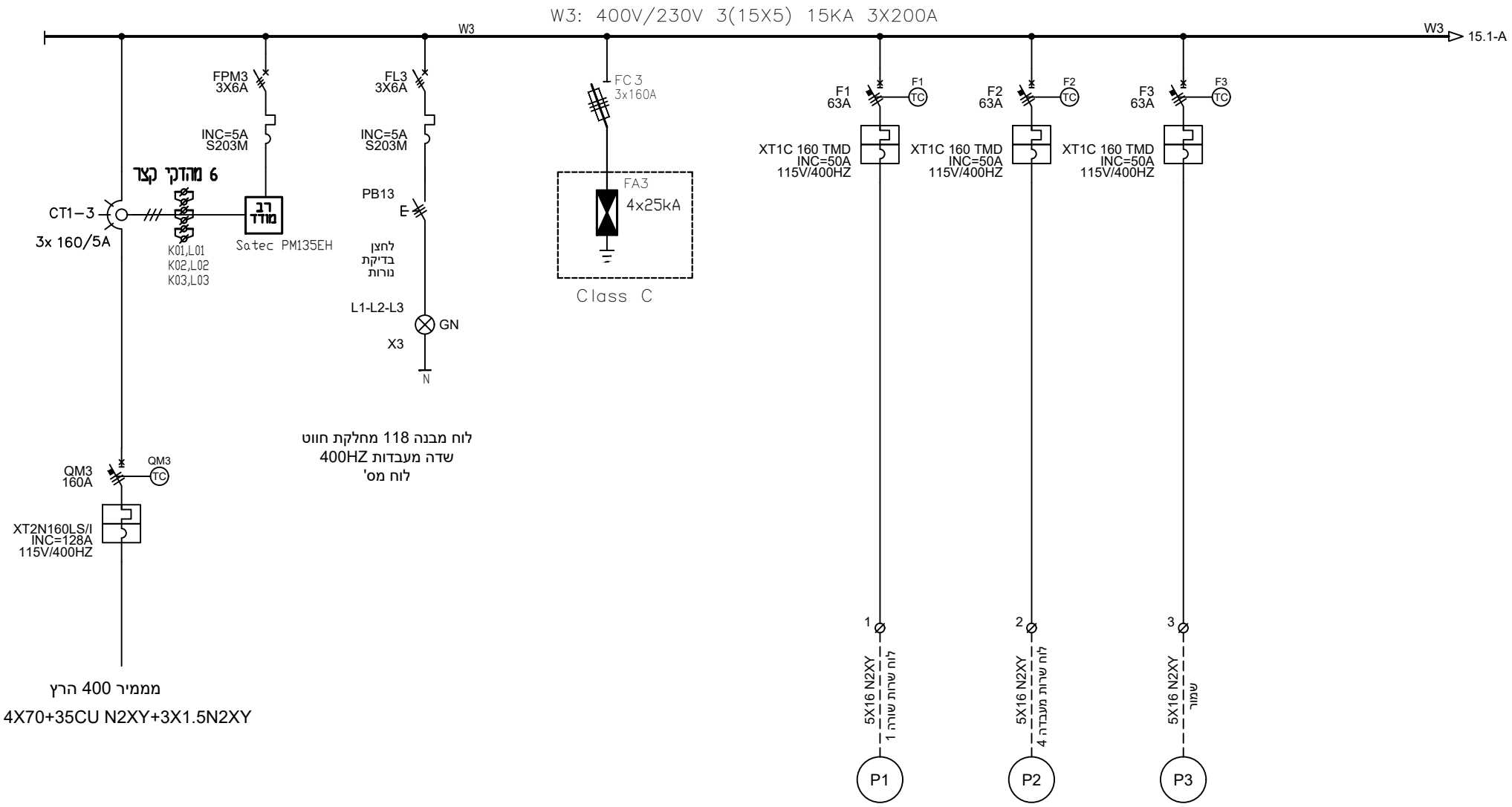

AS MADE	עדכון 3	עדכון 2	עדכון 1	אישור	שרטט	תכנן	פעולה	מס' דף	שם העבודה	התעשייה אווירית לישראל בע"מ
איגור		איגור	איגור		איגור		שם	14 מתוך 17	שם המזמין	י.סופר מערכות חשמל בע"מ
01/07/25		01/07/25	13.05.25		08/05/25		תאריך	מס' פרויקט P15	שם הלוח	לוח כח ומ"א שתי הזנות לוח מבנה 118

מכון התקנים הישראלי
לוח יוצר בהתאם לת"י 61439-2

י. סופר
מערכות חשמל בע"מ
הצורן 4 נתניה מיקוד 4250604
טל: 09-8855105 פקס: 09-8855106
E-MAIL: info@yoso.co.il

C:\Users\י.סופר מפעל לוחות\My Documents\AcadE 2026\AeData\Proj\תעשייה האווירית\118לוח מבנה \14.dwg

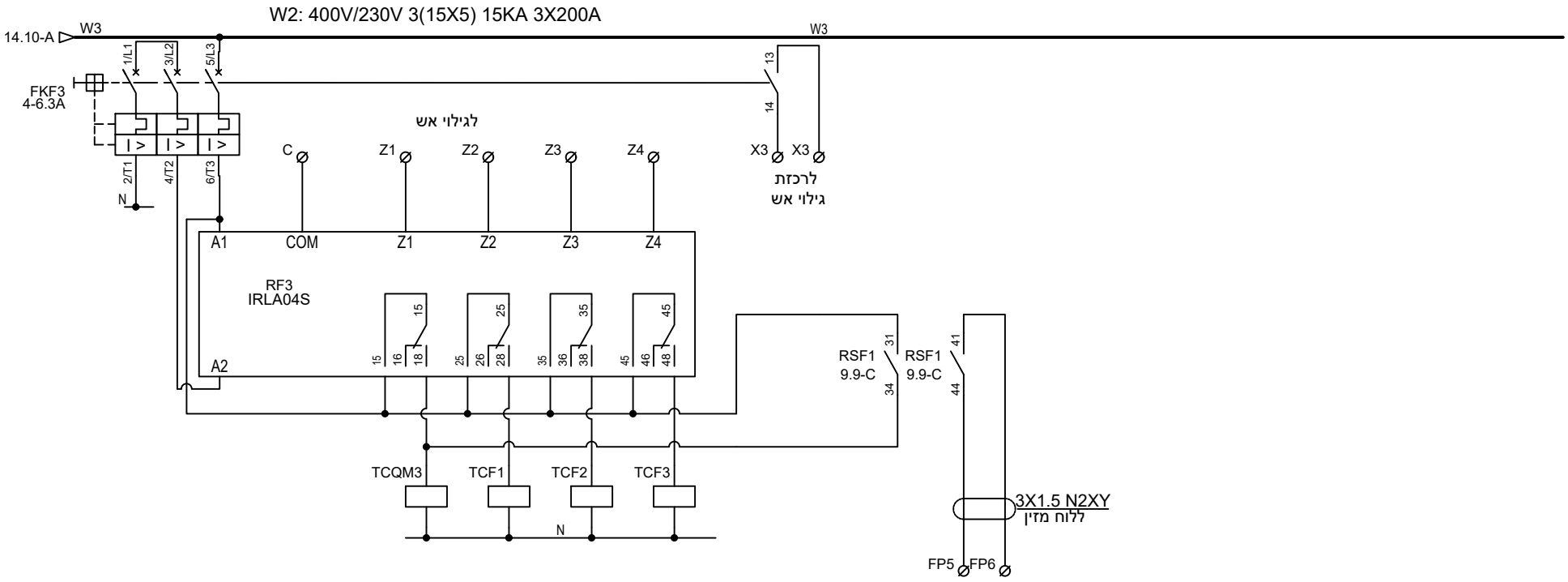

AS MADE	עדכון 3	עדכון 2	עדכון 1	אישור	שרטט	תכנן	פעולה	מס' דף	שם העבודה	התעשייה אווירית לישראל בע"מ	
איגור		איגור	איגור		איגור		שם	15 מתוך 17	שם המזמין	י.סופר מערכות חשמל בע"מ	
01/07/25		01/07/25	13.05.25		08/05/25		תאריך	מס' פרויקט P15	שם הלוח	לוח כח ומ"א שתי הזנות לוח מבנה 118	

מכון התקנים הישראלי
לוח יוצר בהתאם לת"י 61439-2

י. סופר
מערכות חשמל בע"מ
הצורן 4 נתניה מיקוד 4250604
טל: 09-8855105 פקס: 09-8855106
E-MAIL: info@yoso.co.il

C:\Users\י.סופר מפעל לוחות\My Documents\AcadE 2026\AeData\Proj\תעשייה האווירית\118לוח מבנה\15.dwg

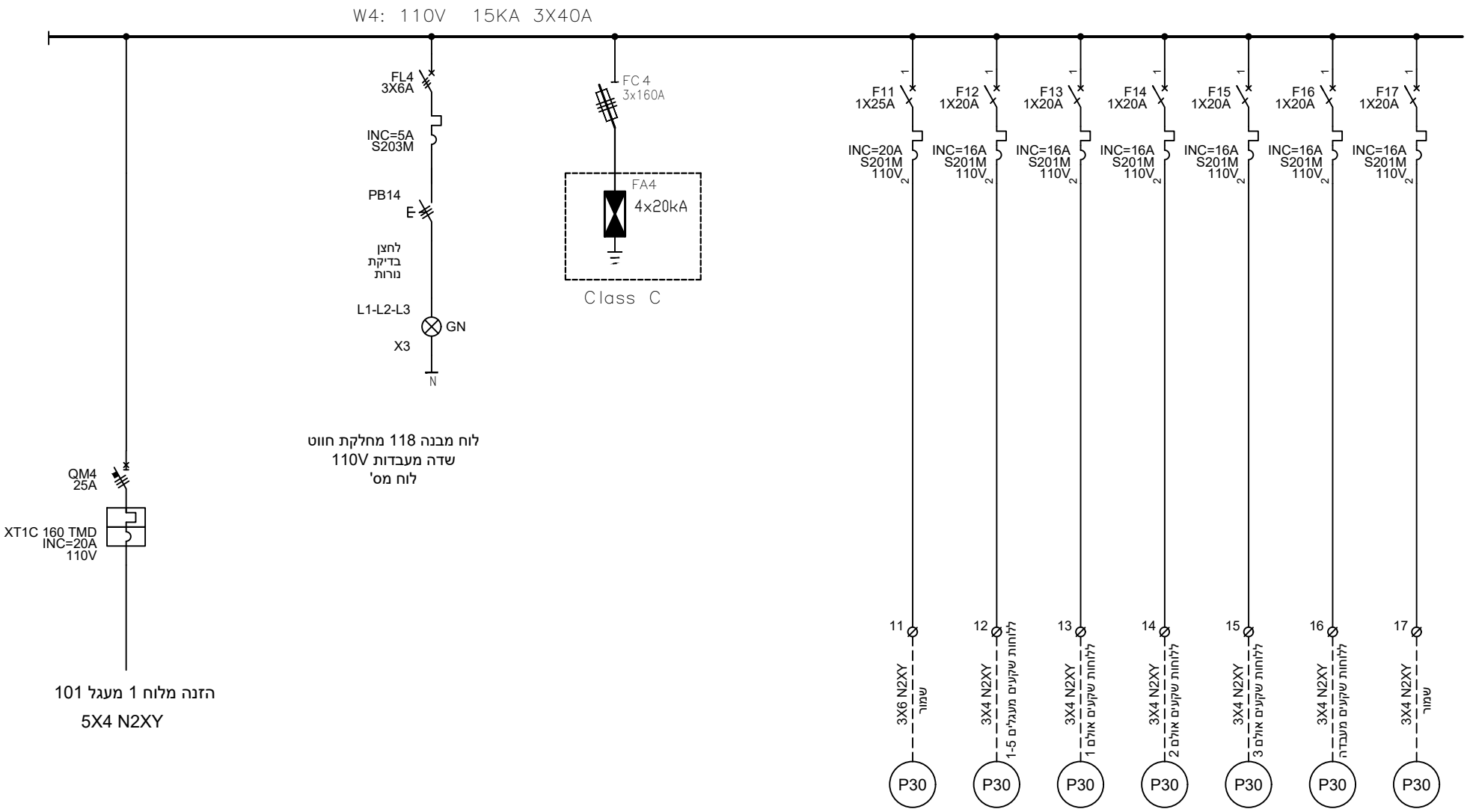

AS MADE	עדכון 3	עדכון 2	עדכון 1	אישור	שרטט	תכנן	פעולה	מס' דף	16 מתוך 17	שם העבודה	התעשייה אווירית לישראל בע"מ
איגור		איגור	איגור		איגור		שם	מס' פרויקט		שם המזמין	י.סופר מערכות חשמל בע"מ
01/07/25		01/07/25	13.05.25		08/05/25		תאריך	P15		שם הלוח	לוח כח ומ"א שתי הזנות לוח מבנה 118

מכון התקנים הישראלי
לוח יוצר בהתאם
לת"י 61439-2

י. סופר
מערכות חשמל בע"מ
הצורן 4 נתניה מיקוד 4250604
טל: 09-8855105 פקס: 09-8855106
E-MAIL: info@yoso.co.il

C:\Users\י.סופר מפעל לוחות\My Documents\AcadE 2026\AeData\Proj\תעשייה האווירית\118לוח מבנה\16.dwg

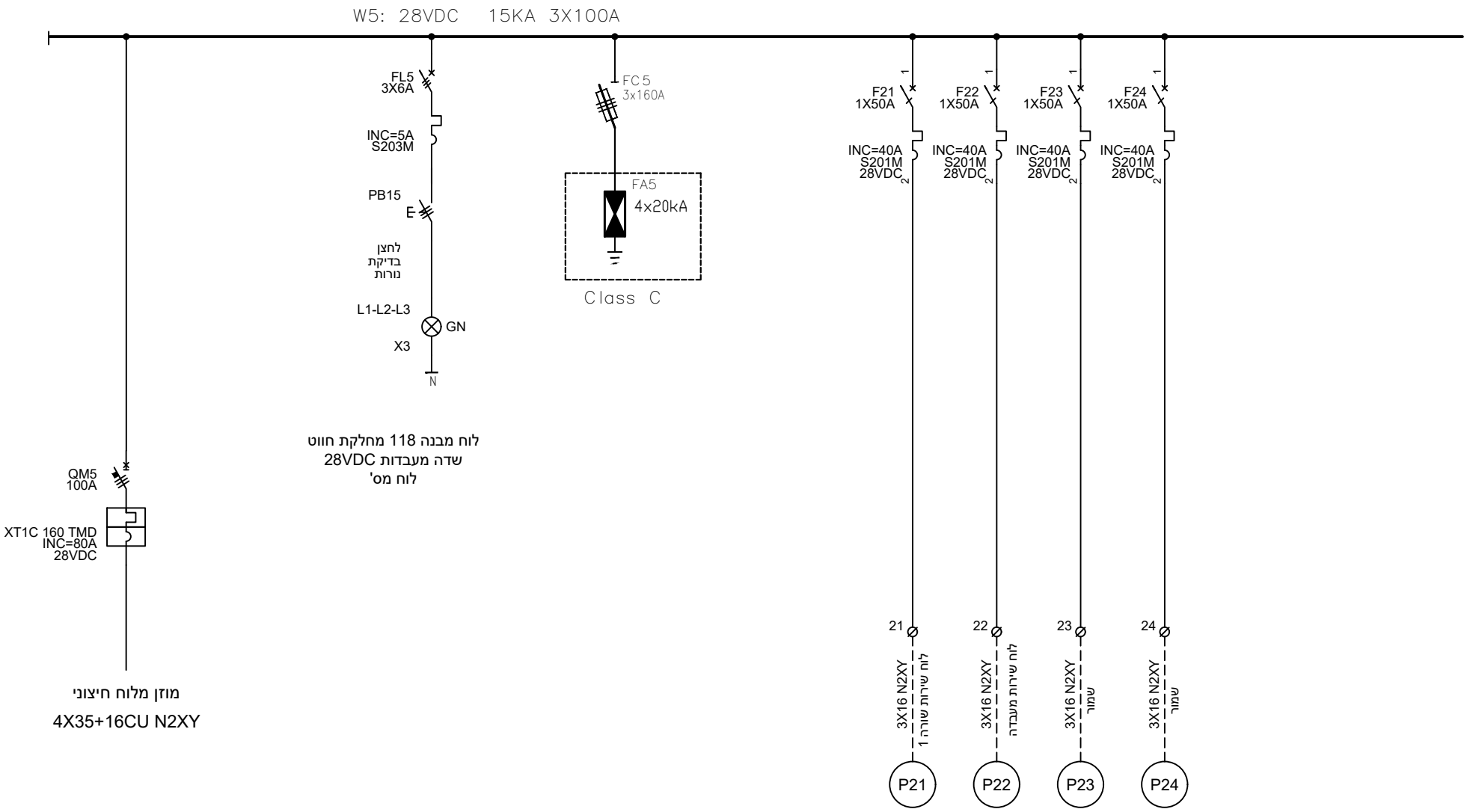

AS MADE	עדכון 3	עדכון 2	עדכון 1	אישור	שרטט	תכנן	פעולה	מס' דף	שם העבודה	התעשייה אווירית לישראל בע"מ	
איגור		איגור	איגור		איגור		שם	17 מתוך 17	שם המזמין	י.סופר מערכות חשמל בע"מ	
01/07/25		01/07/25	13.05.25		08/05/25		תאריך	מס' פרויקט P15	שם הלוח	לוח כח ומ"א שתי הזנות לוח מבנה 118	

מכון התקנים הישראלי
לוח יוצר בהתאם לת"י 61439-2

י. סופר
מערכות חשמל בע"מ
הצורן 4 נתניה מיקוד 4250604
טל: 09-8855105 פקס: 09-8855106
E-MAIL: info@yoso.co.il

C:\Users\י.סופר מפעל לוחות\My Documents\AcadE 2026\AeData\Proj\תעשייה האווירית\118לוח מבנה \17.dwg